020279
ías: 200

Luces de cruce/luces de carretera/alineación proyectores/...
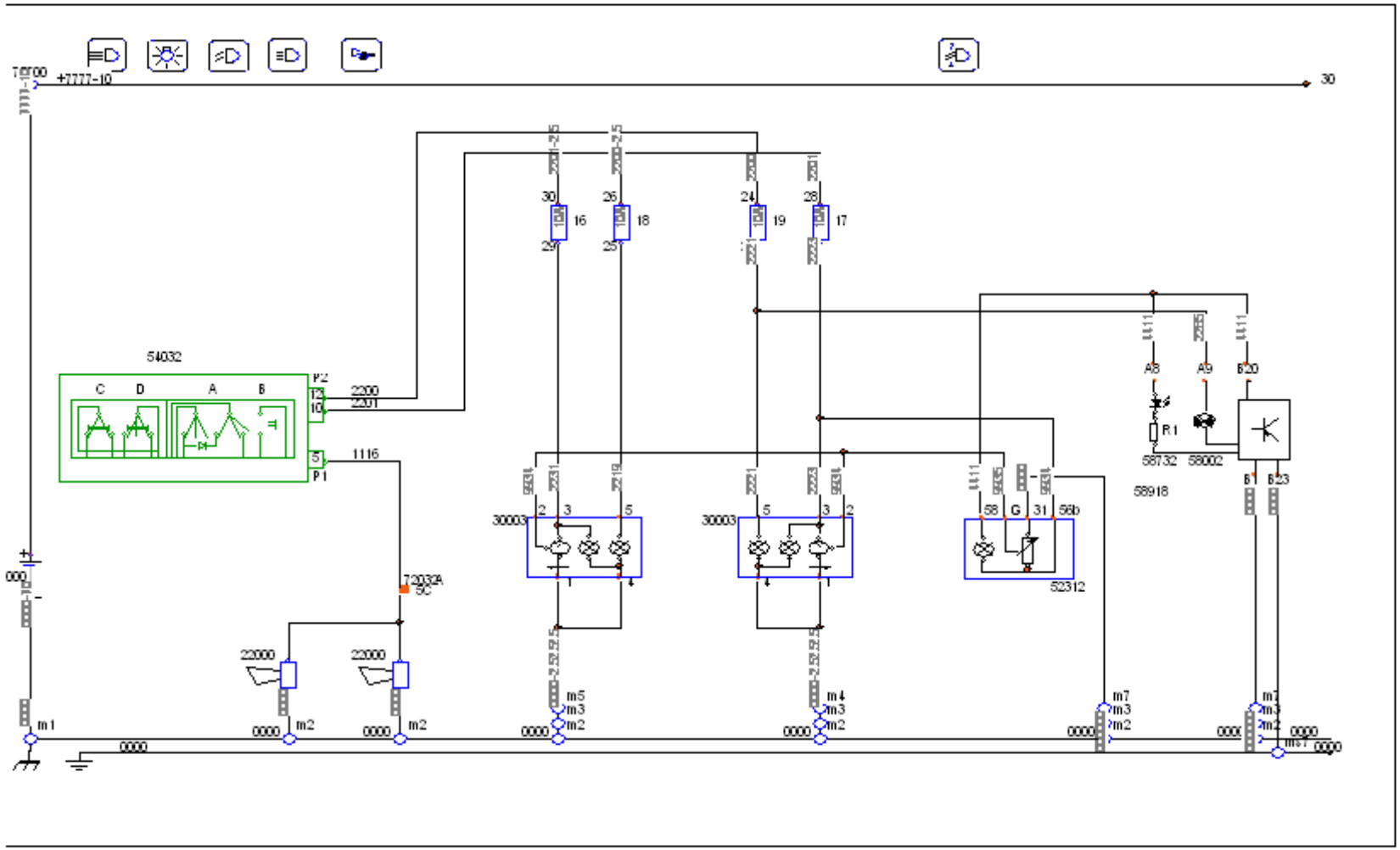
Daily>Euro -\2\3>City Camion MY 2000>Esquemas